Hantums®

Think , Design, Build!

Ref.: 502040006

Manual de instrucciones
Instructions Manual
Notice d'Utilisation
Manual de instruções

Mini atornillador inalámbrico
Mini cordless drill
Mini visseuse sans fil
Miniaparafusadora sem fios

www.hantums.com

Introducción / Introduction / Introduction / Introdução

ES. Gracias por la compra nuestro producto de calidad. Utilizar cuidadosamente y de acuerdo con las instrucciones que figuran a continuación. Por favor leer y guardar estas instrucciones para futura referencia.

EN. Thank you for the purchase of our quality product. Used carefully and in accordance with the instructions set out below. Please read and keep these instructions for future reference.

FR. Je vous remercie pour l'achat de notre produit de qualité. Utilisé avec précaution et conformément aux instructions énoncées ci-après. Lisez et conservez ces instructions pour référence future.

PT. Obrigado por ter adquirido o nosso produto de qualidade. Use com cuidado e em conformidade as instruções listadas abaixo. Leia e guarde estas instruções para referências futuras.

Datos técnicos / Technical data / Données techniques / Dados técnicos

Potencia Power / Pouvoir / Poder	**60W**
Dimensión Dimension / Dimension / Dimensão	**138x50x182mm**
Alimentación Supply / Alimentation / Alimentacao da corrente	**100-240V~ 50/60Hz**

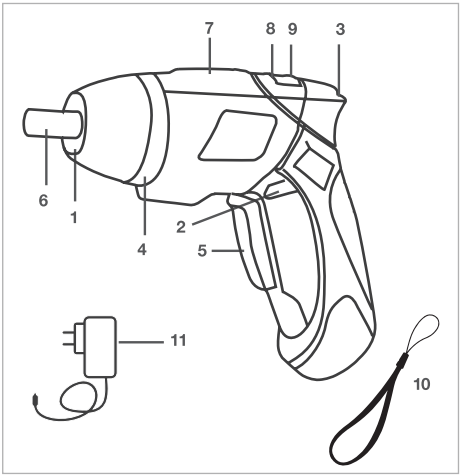

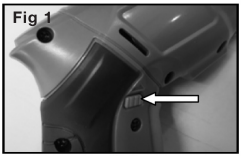

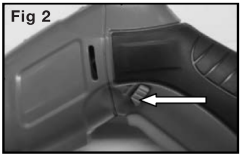

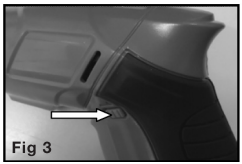

COMPONENTES HERRAMIENTA

ES

1. Luz LED de trabajo
2. Selector avance / retroceso
3. Toma conexión de carga
4. Anillo de ajuste par
5. Interruptor de gatillo
6. Hexágono de 1/4” portapuntas
7. Luces indicadoras de batería
8. Botón indicador de batería
9. Botón liberación de la manija
10. Correa
11. Cargador

TOOL COMPONENTS

EN

1. LED work light
2. Advance / Retroceso” selector
3. Power socket
4. Adjustment ring
5. Cat switch
6. 1/4” hexagonal points
7. Battery indicators
8. Battery indicator button
9. Hand release button
10. Correa
11. Charger

COMPOSANTS DE L’OUTIL

FR

1. Lampe LED de travail
2. Sélecteur « avance / retroceso
3. Prise de courant
4. Anneau de réglage par
5. Interrupteur de chat
6. Pointes hexagonales de 1/4”
7. Indicateurs de batterie
8. Bouton indicateur de batterie
9. Bouton de libération de la main
10. Corréa
11. Chargeur

COMPONENTES DA FERRAMENTA

PT

1. Luz LED de trabalho
2. Seletor “avançar/retroceso
3. Tomada de conexão de carga
4. Anel de ajuste par
5. Interruptor de gatilho
6. Hexágono de porta-pontos de 1/4”
7. Luzes indicadoras de bateria
8. Botões indicadores de bateria
9. Botão de liberação da mão
10. Correia
11. Carregador

Advertencias de seguridad

⚠ Advertencias generales de seguridad para herramientas

⚠ **¡ATENCIÓN! Leer todas las advertencias de seguridad, todas las instrucciones, ilustraciones y especificaciones suministradas.** La no observación de todas las advertencias e instrucciones relacionadas a continuación puede dar como resultado un descarga eléctrica, fuego y/o una lesión seria.

Guardar todas las advertencias y todas las instrucciones para una futura referencia.

La expresión "herramienta" en las advertencias se refiere a la herramienta eléctrica conectada a la red eléctrica (con cable) o a la herramienta accionada por la batería (sin cable).

Seguridad del área de trabajo:

1. Mantener el área de trabajo limpia y bien iluminada. Las áreas desordenadas y oscuras provocan accidentes.
2. No manejar herramientas eléctricas en atmósferas explosivas, tales como en presencia de líquidos inflamables, gases o polvo. Las herramientas eléctricas crean chispas que pueden encender el polvo o los vapores.
3. Mantener alejado a los niños y curiosos mientras se utiliza la herramienta eléctrica. Las distracciones pueden causar la pérdida de control.

Seguridad eléctrica:

1. La clavija de la herramienta eléctrica debe coincidir con la base de la toma de corriente. No modificar nunca la clavija de ninguna manera. No usar ningún adaptador de clavijas con herramientas eléctricas puesta a tierra. Clavijas no modificadas y bases coincidentes reducirán el riesgo de descarga eléctrica.
2. Evitar el contacto del cuerpo con superficies puestas a tierra como tuberías, radiadores, cocinas eléctricas y refrigeradores. Hay un riesgo aumentado de descarga eléctrica si el cuerpo está puesto a tierra.
3. No exponer las herramientas eléctricas a la lluvia o a condiciones de humedad. El agua que entre en la herramienta aumentará el riesgo de descarga eléctrica.
4. No utilizar el cable de red para transportar o colgar la herramienta eléctrica, ni tirar de él para sacar el enchufe de la toma de corriente. Mantener el cable de red alejado del calor, aceite, esquinas cortantes o piezas móviles. Los cables dañados o enredados aumentan el riesgo de descarga eléctrica.
5. Cuando se utilice la herramienta eléctrica en el exterior, utilizar un cable prolongador adecuado para el uso en el exterior. El uso de un cable prolongador adecuado para uso en el exterior reduce el riesgo de descarga eléctrica.
6. Si el uso de una herramienta en un lugar húmedo es inevitable, utilizar una alimentación protegida por un dispositivo de corriente residual (RCD). El uso de un RCD reduce el riesgo de descarga eléctrica.

Seguridad personal:

1. Estar alerta, vigilar lo que se está haciendo y usar el sentido común cuando se utilice una herramienta eléctrica. No usar una herramienta eléctrica cuando se esté cansado o bajo la influencia de drogas, alcohol o medicamentos. Un momento de distracción mientas se manejan herramientas eléctricas puede causar un daño personal serio.

2. Usar equipo de seguridad personal. Llevar siempre protección para los ojos. La utilización para las condiciones apropiadas de un equipo de seguridad tal como mascarilla anti polvo, zapatos no resbaladizos, casco, o protección para los oídos reducirá los daños personales.

3. Evitar un arranque accidental. Asegurarse de que el interruptor está desconectado antes de conectar a la red y/o a la batería, coger o transportar la herramienta. Transportar herramientas eléctricas con el dedo sobre el interruptor o enchufar herramientas eléctricas que tienen en interruptor en posición "cerrado" provoca accidentes.

4. Retirar cualquier llave o herramienta de ajuste antes de arrancar la herramienta eléctrica. Una llave o herramienta unida a una pieza rotativa de una herramienta eléctrica puede causar un daño personal.

5. Evitar posturas arriesgadas. Trabajar sobre una base firme y mantener el equilibrio en todo momento. Esto permite un mejor control de la herramienta eléctrica en situaciones inesperadas.

6. Vestir adecuadamente. No vestir ropa suelta o joyas. Mantener el pelo, la ropa y guantes alejados de las piezas en movimiento. La ropa suelta, las joyas o el pelo largo pueden ser cogidos en las piezas en movimiento.

7. Si hay dispositivos para la conexión de medios de extracción y recogida de polvo, asegurarse de que éstos estén conectados y se usen correctamente. El uso de estos dispositivos puede reducir los riesgos relacionados con el polvo.

Utilización y cuidados de las herramientas eléctricas:

1. No forzar la herramienta eléctrica. Usar la herramienta eléctrica correcta para su aplicación. La herramienta eléctrica correcta hará el trabajo mejor y más seguro al ritmo para la que fue concebida.

2. No usar la herramienta eléctrica si el interruptor no funciona correctamente. Cualquier herramienta eléctrica que no pueda controlarse con el interruptor es peligrosa y debe repararse.

3. Desenchufar la clavija de la fuente de alimentación y/o de la batería antes de efectuar cualquier ajuste, cambio de accesorios, o de almacenar las herramientas eléctricas. Tales medidas preventivas de seguridad reducen el riesgo de arrancar la herramienta accidentalmente.

4. Almacenar las herramientas eléctricas inactivas fuera del alcance de los niños y no permitir el manejo de la herramienta eléctrica a personas no familiarizadas con las herramientas o con estas instrucciones. Las herramientas eléctricas son peligrosas en manos de usuarios no entrenados.

5. Mantener las herramientas eléctricas. Comprobar que las partes móviles no estén desalineadas o trabadas, que no haya piezas rotas u otras condiciones que puedan afectar el funcionamiento de las herramientas eléctricas. Las herramientas eléctricas se reparan antes de su uso, cuando están dañadas. Muchos accidentes son causados por herramientas eléctricas pobremente mantenidas.

6. Mantener las herramientas de corte afiladas y limpias. Las herramientas de corte mantenidas correctamente con los bor-

des de corte afilados son menos propensas a trabarse y más fáciles de controlar.
7. Usar la herramienta eléctrica, accesorios y puntas de herramientas, etc. de acuerdo con estas instrucciones y teniendo en cuenta las condiciones de trabajo y el trabajo a desarrollar. El uso de la herramienta eléctrica para aplicaciones diferentes a las previstas podría causar una situación de peligro.

Servicio técnico:

Únicamente reparar la herramienta eléctrica por un servicio de reparación cualificado usando solamente piezas de recambio originales. Esto garantizará que la seguridad de la herramienta eléctrica se mantenga.

Normas específicas de seguridad

⚠ Advertencias generales de seguridad para atornilladores.

Uso y cuidado de herramientas a batería

1. Recargar únicamente con el cargador especificado por el fabricante. Un cargador adecuado para un tipo de batería puede crear un riesgo de incendio cuando se utiliza con otra batería.
2. Utilizar herramientas eléctricas únicamente con paquetes de baterías específicamente designados. Usar cualquier otro paquete de baterías puede generar riesgo de lesiones e incendio.
3. Cuando la batería no esté en uso, mantener alejada de otros objetos metálicos, como clips, monedas, llaves, clavos, tornillos u otros objetos metálicos pequeños, que puedan establecer una conexión de un terminal a otro. Un cortocircuito entre los terminales de la batería puede provocar quemaduras o incendios.
4. En condiciones abusivas, es posible que se expulse líquido de la batería; evitar el contacto. Si ocurre contacto accidental, enjuagar con agua. Si el líquido entra en contacto, ir al médico.
El líquido expulsado de la batería puede causar irritación o quemaduras.

Advertencias de seguridad de los destornilladores inalámbricos

1.Utilizar la(s) empuñadura(s) auxiliar(es), si se suministra(n) con la herramienta. La pérdida de control puede causar lesiones personales.
2. Sujetar la herramienta eléctrica por las superficies de agarre aisladas cuando realice una operación en la que el accesorio de corte pueda entrar en contacto con cables ocultos. Si el accesorio de corte entra en contacto con un cable »vivo«, las partes metálicas expuestas de la herramienta eléctrica pueden quedar »vivas« y provocar una descarga eléctrica al operario.
3. Sujetar la herramienta eléctrica por las superficies de agarre aisladas, cuando realice una operación en la que el accesorio de fijación pueda entrar en contacto con cableado oculto. Los elementos de fijación que entran en contacto con un cable »bajo tensión« pueden hacer que las partes metálicas expuestas de la herramienta eléctrica estén »bajo tensión« y podrían provocar una descarga eléctrica al operario.
4. Asegurarse siempre de tener una base firme. Asegurarse de que no haya nadie debajo cuando utilice la herramienta en lugares altos.
5. Sujetar firmemente la herramienta.
6. Mantener las manos alejadas de las piezas giratorias.
7. No dejar la herramienta en funcionamiento. Utilice la herramienta sólo con la mano.
8. No tocar la broca o la pieza de trabajo inmediatamente después de la operación; pueden estar extremadamente calientes y podrían quemar la piel.
9. Algunos materiales contienen sustancias

químicas que pueden ser tóxicas. Tomar precauciones para evitar la inhalación de polvo y el contacto con la piel. Siga los datos de seguridad del proveedor del material.

Descripción funcionamiento

Utilización reglamentaria

Este destornillador inalámbrico es ideal para aplicaciones como el montaje de muebles planos. Está destinado únicamente a uso doméstico. Cualquier otra aplicación se considera un mal uso.

Datos técnicos

Potencia: 60W
Sin velocidad de carga: 180min-1
Torsión: 4Nm
Hexágono de 1/4”
Longitud total: 170mm
Tensión nominal: 4V
Tipo de Batería: Iones de litio
1300mAh
Tiempo de carga: 1-2 horas
Amperios: 0.8A
Input: 100-240V
Hercios: 50/60Hz
Output: 5V

Información sobre ruidos y vibraciones

Ruido

El nivel de ruido típico ponderado A determinado según EN62841-2-2:
Nivel de presión sonora (LpA): 64 dB(A)
Incertidumbre (K): 3 dB(A)
El nivel de ruido durante el trabajo puede superar los 80dB (A).

Vibraciones

El valor total de las vibraciones (suma vectorial triaxial) determinado según EN 62841-2-2:
Modo de trabajo: atornillar en madera
Emisión de vibraciones (ah,D): 1,8 m/S2
Incertidumbre (K): 1,5 m/S2

Nota: El valor de emisión de vibraciones declarado se ha medido de acuerdo con el método de prueba estándar y puede usarse para comparar una herramienta con otra.
Nota El valor de emisión de vibraciones declarado también se puede utilizar.

ADVERTENCIA: La emisión de vibraciones durante el uso real de la herramienta eléctrica puede diferir del valor de emisión declarado dependiendo de la forma en que se utilice la herramienta.

ADVERTENCIA: Asegurarse de identificar las medidas de seguridad para proteger al operario que se basan en una estimación de la exposición en las condiciones reales de uso (teniendo en cuenta todas las partes del ciclo de funcionamiento, como los tiempos en que la herramienta está apagada y cuando funciona en vacío, además del tiempo de activación).

Declaración de conformidad CE

Declaramos bajo nuestra responsabilidad, que el producto descrito bajo “Datos técnicos” está en conformidad con las normas o documentos normalizados siguientes:

2006/42/EC	EN62841-1
2014/30/EU	EN62841-2-2
2011/65/EU	EN55014-1
	EN55014-2
	EN60335-1
	EN60335-2-29
	EN62233
	ENIEC 63000

Símbolo	Descripción
V	Voltios
Hz	Hercios
A	Amperios
W	Vatios
Min.	Minutos
⎓ o DC	Corriente continua
~ o AC	Corriente alterna
≂ o AC/DC	Corriente alterna / continua
⏚	Clase aislamiento I
⧈	Clase aislamiento II
rpm/min.	Revoluciones o carreras o golpes por minuto
BPM	Golpes por minuto
SPM	Carreras por minuto
IPM	Impacto por minuto
sfpm	Pies de superficie por minuto
n	Velocidad nominal
n_0	Velocidad sin carga
⚠	Advertencia de seguridad
📖	Leer íntegramente estas advertencias de peligro e instrucciones.

En caso de no atenerse a las advertencias de peligro e instrucciones siguientes, ello puede ocasionar una descarga eléctrica, un incendio y/o lesión grave.

Conexión a la fuente de alimentación

Asegurarse de que la información de la fuente de alimentación en la placa de características de la máquina sea compatible con la fuente de alimentación a la que se va a conectar. Este aparato es de Clase II* y está diseñado para conectarse a una fuente de alimentación que coincida con la que se detalla en la etiqueta de clasificación y compatible con el enchufe instalado. Si se requiere un cable de extensión, utilizar un cable aprobado y compatible para este aparato. Seguir todas las instrucciones suministradas con el cable de extensión.
*** Doble aislamiento:** Este producto no requiere conexión a tierra, ya que se aplica aislamiento adicional al aislamiento básico para proteger contra descargas eléctricas en caso de falla del aislamiento básico.

Hoja de datos del material de iones de litio

1. Al ser una sustancia en condiciones normales de uso, no se considera un peligro para la salud. En caso de vertido accidental, se deben seguir las medidas para evitar la propagación.
No contaminar ríos, cursos de agua o desagües.
Composición del litio-manganeso, el litio-cobalto y la sal de litio como electro lito de disolvente orgánico (líquido no acuoso).
2. Descomposición peligrosa: ninguna en condiciones normales de funcionamiento. Si la célula se rompe, se puede liberar fluoruro de hidrógeno y monóxido de carbono.

Destornillador inalámbrico

Carga de la batería

- Insertar el enchufe del cargador (12) en la toma de conexión del cargador (3).
- Enchufar el cargador (11) a la corriente.
Nota: en el transcurso del ciclo de carga completo (aproximadamente 5 horas), las

luces indicadoras del nivel de carga de la batería (7) se iluminarán progresivamente de rojo a verde, lo que indica una carga baja a completa. Antes o durante el uso, presionar el botón de prueba de nivel de batería (8) para evaluar el nivel de carga de la batería del destornillador.
Las luces indicadoras LED del nivel de carga de la batería (7) se iluminan en rojo (la batería requiere recargarse urgentemente), pasando de rojo/ámbar (carga media) a verde (completamente cargada). Las celdas de iones de litio prefieren cargas pequeñas a menudo. La tecnología de iones de litio es liviana y compacta debido a su mayor capacidad en comparación con otras químicas de baterías.
Las celdas de iones de litio no tienen "efecto memoria" y tienen un ciclo de vida prolongado con un rendimiento de descarga excepcional. Las celdas de iones de litio sufren una pérdida de capacidad o fuga térmica si se sobrecargan y se degradarán si se les permite entrar en descargas profundas, sin embargo, todas estas situaciones se anulan debido a los complejos circuitos incorporados en este producto. La carga debe realizarse en un entorno con una temperatura del aire ambiente entre 5Cº y 45Cº con el transformador suministrado. Para evitar el sobrecalentamiento, no cubrir el transformador.
Atención: si el cable está dañado o el dispositivo de protección que no se restablece automáticamente se activa debido a un cortocircuito / sobrecarga, el transformador debe desecharse. Se obtendrá una sustitución de especificación, diseño y aplicación idénticos.

Arrancar y detener el destornillador

Esta herramienta está controlada por un interruptor de gatillo.
- Para poner en marcha el destornillador inalámbrico, presionar el interruptor de gatillo (5).
Al soltar el gatillo el destornillador inalámbrico se detendrá.

Selector de avance / retroceso

Para cambiar la dirección de rotación del porta-puntas (6), es decir, en sentido horario o antihorario:
Detener el destornillador y presionar el interruptor (2). Cuando se empuja el interruptor de dirección hacia la izquierda (consultar la Fig. 1), el portabrocas girará en el sentido de las agujas del reloj. Cuando se empuja el interruptor hacia la derecha (consultar la Fig. 2), el porta-puntas girará en sentido antihorario. Antes de utilizarlo, verificar que el interruptor esté en la posición requerida. No cambiar la dirección de rotación hasta que el porta-puntas se detenga por completo.

Cuando el destornillador no esté en uso, mover el interruptor de dirección a la posición neutral (la posición intermedia) (consultar la Fig. 2) para bloquear el gatillo.

Instalación de brocas

Insertar la broca apropiada, adecuada para la aplicación prevista, en el hexágono hembra portapuntas (6).

Nota: Sólo aceptará puntas hexagonales de 6,35 mm (1/4"). Para evitar resbalones o daños en la cabeza del tornillo, hacer coincidir la punta del destornillador con el tamaño y el patrón de la cabeza. Las puntas del destornillador son un artículo consumible. Reemplazar una punta de destornillador desgastada para evitar dañar la cabeza del tornillo.

Bloqueo automático de husillo

El destornillador inalámbrico está equipado con un sistema de bloqueo automático. Esta característica bloqueará el porta-puntas al soltar el gatillo o el interruptor. Esto permitirá apretar o aflojar una tuerca o tornillo girando la herramienta manualmente con el inte-

rruptor apagado. Esto resulta útil cuando se requiere un par de giro mayor.

Ajustar de la empuñadura

Además de la función general de empuñadura de pistola, el atornillador también incorpora una función de mango giratorio que duplica su uso como atornillador en línea general, útil para atornillar en zonas de difícil acceso. Para cambiar la posición del mango, presionar el botón de liberación del mango (9) y girar el mango 60° hasta que encaje en su posición.

Luz de trabajo LED

El destornillador inalámbrico viene con una luz de trabajo LED (1) montada justo debajo del anillo de control de ajuste del par de torsión. Al presionar el gatillo, la luz de trabajo se enciende automáticamente y se apaga al soltar el gatillo.

Ajustar par de apriete

Nota: Para evitar dañar la herramienta o los tornillos, tener cuidado de no atornillar los demasiado en la pieza de trabajo. Soltar el gatillo cuando se sienta que el embrague se desliza.
El anillo de ajuste del par de apriete (4) ajusta el nivel de par de apriete (10+1 ajustes en total).
(i) Para trabajos ligeros, utilizar los ajustes más bajos.
(ii) Para trabajos pesados, utilizar ajustes más altos.

Ajuste correcto para atornillar

1. Para empezar, coloque el anillo (4) en la posición más baja.
2. Apretar el primer tornillo. Si el destornillador se mueve suavemente, continuar con el siguiente tornillo.
3. Si el embrague del destornillador patina, aumente el ajuste de torsión e intentarlo nuevamente hasta que el destornillador apriete el tornillo sin incidencias.

Mantenimiento y servicio

Mantenimiento y limpieza

- Antes de cualquier manipulación en la herramienta eléctrica, sacar el enchufe de red de la toma de corriente.

- Mantener limpia la herramienta eléctrica y las rejillas de refrigeración para trabajar con eficacia y seguridad.

La sustitución de un cable de conexión deteriorado deberá ser realizada por un servicio técnico autorizado para herramientas eléctricas con el fin de garantizar la seguridad del aparato.
Si a pesar de los esmerados procesos de fabricación y control, la herramienta eléctrica llega a averiarse, la reparación deberá encargarse a un servicio técnico autorizado para herramientas eléctricas.

Servicio técnico y atención al cliente

El servicio técnico puede asesorar al cliente en las consultas que se puedan tener sobre la reparación y el mantenimiento del producto, así como sobre piezas de recambio.

Garsaco Import S.L.
C/Corts Valencianes 10.
12549. Betxí (CS) SPAIN
Email: info@garsaco.com
Tel. +34 964 623 022

Safety Notes

⚠ General Power Tool Safety Warnings

⚠ WARNING! Read all safety warnings and all instructions. Failure to follow the warnings and instructions may result in electric shock, fire and/or serious injury.

Save all warnings and instructions for future reference.

The term “power tool” in the warnings refers to your mains-operated (corded) power tool or battery-operated (cordless) power tool.

Work area safety

1. Keep work area clean and well lit. Cluttered or dark areas invite accidents.
2. Do not operate power tools in explosive atmospheres, such as in the presence of flammable liquids, gases or dust. Power tools create sparks which may ignite the dust or fumes.
3. Keep children an d bystanders away while operating a power tool. Distractions can cause you to lose control.

Electrical safety

1. Power tool plugs must match the outlet. Never modify the plug in any way. Do not use any adapter plugs with earthed (grounded) power tools. Unmodified plugs and matching outlets will reduce risk of electric shock.
2. Avoid body contact with earthed or grounded surfaces, such as pipes, radiators, ranges and refrigerators. There is an increased risk of electric shock if your body is earthed or grounded.
3. Do not expose power tools to rain or wet conditions. Water entering a power tool will increase the risk of electric shock.
4. Do not abuse the cord. Never use the cord for carrying, pulling or unplugging the power tool. Keep cord away from heat, oil, sharp edges and moving parts. Damaged or entangled cords increase the risk of electric shock.
5. When operating a power tool outdoors, use an extension cord suitable for outdoor use. Use of a cord suitable for outdoor use reduces the risk of electric shock.
6. If operating a power tool in a damp location is unavoidable, use a residual current device (RCD) protected supply. Use of an RCD reduces the risk of el ectric shock.

Personal safety

1. Stay alert, watch what you are doing and use common sense when operating a power tool. Do not use a power tool while you are tired or under the influence of drugs, alcohol or medication. A moment of inattention while operating power tools may result in serious personal injury.
2. Use personal protective equipment. Always wear eye protection. Protective equipment such as dust mask, non-skid safety shoes, hard hat, or hearing protection used for appropriate conditions will reduce personal injuries.
3. Prevent unintentional starting. Ensure the switch is in the off-position before connecting to power source

and/or battery pack, picking up or carrying the tool. Carrying power tools with your finger on the switch or energising power tools that have the switch on invites accidents.
4. Remove any adjusting key or wrench before turning the power tool on. A wrench or a key left attached to a rotating part of the power tool may result in personal injury.
5. Do not overreach. Keep proper footing and balance at all times. This enables better control of the power tool in unexpected situations.
6. Dress properly. Do not wear loose clothing or jewellery. Keep your hair, clothing and gloves away from moving parts. Loose clothes, jewellery or long hair can be caught in moving parts.
7. If devices are provided for the connection of dust extraction and collection facilities, ensure these are connected and properly used. Use of dust collection can reduce dust-related hazards.

Power tool use and care

1. Do not force the power tool. Use the correct power tool for your application. The correct power tool will do the job better and safer at the rate for which it was designed.
2. Do not use the power tool if the switchdoes not turn it on and off. Any power tool that cannot be controlled with the switch is dangerous and must be repaired.
3. Disconnect the plug from the power source and/or the battery pack from the power tool before making any adjustments, changing accessories, or storing power tools. Such preventive safety measures reduce the risk of starting the power tool accidentally.
4. Store idle power tools out of the reach of children and do not allow persons unfamiliar with the power tool or these instructions to operate the power tool. Power tools are dangerous in the hands of untrained users.
5. Maintain power tools. Check for misalignment or binding of moving parts, breakage of parts and any other condition that may af fect the power tool's operation. If damaged, have the power tool repaired before use. Many accidents are caused by poorly maintained power tools.
6. Keep cutting tools sharp and clean. Properly maintained cutting tools with sharp cutting edges are less likely to bind and are easier to control.
7. Use the power tool, accessories and tool bits etc. in accordance with these instructions, taking into account the working conditions and the work to be performed. Use of the power tool for operations different from those intended could result in a hazardous situation.

Service

Have your power tool serviced by a qualified repair person using only identical replacement parts. This will ensure that the safety of the power tool is maintained.

Specific safety regulations

⚠ Safety Warnings for Drills

Use and Care of Battery Powered Tools:

1. Recharge only with the charger specified by the manufacturer. A charger that is suitable for one type of battery pack may create a risk of fire when used with another battery pack.

2. Use power tools only with specifically

desig- nated battery packs. Use of any other battery packs may create a risk of injury andfire.

3. When battery pack is not in use, keep it away from other metal objects, like paper clips, coins, keys, nails, screws or other small metal objects, that can make a connection from one terminal to another. Shorting the battery termi- nals together may cause burns or afire.

4.Underabusiveconditions, liquidmaybe ejected from the battery; avoid contact. If contact acci- dentally occurs, flush with water. If liquid con- tactseyes,additionally-seekmedicalhelp. Liquid ejectedfromthebat-terymaycauseirritationorburns.

Cordless Screwdriver safetywarnings

1. Use auxiliary handle(s), if supplied with the tool. Loss of control can causepersonal injury.
2. Hold power tool by insulated gripping surfaces, when performing an operation where the cutting accessory may contact hidden wiring. Cutting accessory contacting a “live” wire may make exposed metal parts of the power tool “live” and could give the operator an electricshock.
3. Hold power tool by insulated gripping sur- faces, when performing an operation where the fastener may contact hidden wiring. Fasteners contacting a “live” wire may make exposed metal parts of the power tool “live” and could give the operator an electric shock.
4. Always be sure you have a firm footing. Be sure no one is below when using the tool in high locations.
5.Hold the tool firmly.
6. Keep hands away from rotatingparts.
7. Do not leave the tool running. Operate the tool only when hand-held.
8. Do not touch the drill bit or the workpiece immediately after operation; they may be extremely hot and could burn your skin.
9. Some material contains chemicals which may be toxic. Take caution to prevent dust inhalation and skin contact. Follow material supplier safety data.

Description of operation

Standard use

This cordless screwdriver is ideal for appli- cations such as assembling flat furniture. It is intended for household use only. Any other use is considered misuse.

Specifications

Power: 60W
No load speed: 180min-1
Torque: 4Nm
1/4” hex
Total length: 170mm
Rated voltage: DC 4V
Battery type: Lithium Ion
1300mAh capacity
Charging time: 1-2 hours
Amps: 0.8A
Power Input: 100-240V
Hertz: 50/60Hz
Output: 5V

Information on noise and vibration

Noise

The typical A-weighted noise level determi- ned according to EN62841-2-2:
Sound pressure level (LpA): 64 dB(A) Uncer- tainty (K): 3 dB(A).
The noise level during operation may exceed 80dB(A).

Vibration

Total vibration value (triaxial vector sum) determined according to EN 62841-2-2:

Mode of operation: screwing into wood
Vibration emission (ah,D): 1.8 m/S2 Uncertainty (K): 1.5 m/S2

Note: The declared vibration emission value has been measured according to the standard test method and can be used to compare one tool with another.
Note: The declared vibration emission value can also be used.

WARNING: The vibration emission during actual use of the power tool may differ from the stated emission value depending on how the tool is used.
WARNING: Be sure to identify safety measures to protect the operator that are based on an estimate of exposure under actual conditions of use (taking into account all parts of the operating cycle, such as the times when the tool is off and when it is running at idle, in addition to the activation time).

Declaration of Conformity

We declare under our responsibility that the product described under “Technical data” is in conformity with the following standards or standardized documents:

2006/42/EC	EN62841-1
2014/30/EU	EN62841-2-2
2011/65/EU	EN55014-1
	EN55014-2
	EN60335-1
	EN60335-2-29
	EN62233
	ENIEC 63000

Icon	Description
V	Voltage
Hz	Herz
A	Ampers
W	Watts
Min.	Minutes
⎓ o DC	Direct current
~ o AC	Alternating current
≂ o AC/DC	Current alternating / direct
⏚	Insulation class I
⧈	Insulation class II
rpm/min.	Revolutions or strokes or strokes per minute
BPM	Beats per minute
SPM	Strokes per minute
IPM	Impact per minute
sfpm	Surface feet per minute
n	Nominal speed
n_0	No load speed
⚠	Advertencia de seguridad
	Read all safety warnings and all instructions.

Failure to follow the warnings and instructions may result in electric shock, fire and/or serious injury.

Connection to the power supply

Ensure that the power supply information on the rating plate of the machine is compatible with the power supply to which it is to be connected. This appliance is Class II* and is designed to be connected to a power supply that matches that detailed on the rating label and compatible with the installed plug. If an extension cord is required, use an approved and compatible cord for this appliance. Follow all instructions supplied with the extension cord.
*** Double insulation:** This product does not require grounding, as additional insulation is applied to the basic insulation to protect against electrical shock in the event of failure of the basic insulation.

Lithium-ion Material Data Sheet

1. As a substance under normal conditions of use, it is not considered a health hazard. In case of accidental spillage, measures should be followed to avoid spreading. Do not contaminate rivers, watercourses or drains.
Composition of lithium-manganese, lithium-cobalt and lithium salt as organic solvent electrolyte (non-aqueous liquid).
2. Hazardous decomposition: none under normal operating conditions. If the cell ruptures, hydrogen fluoride and carbon monoxide may be released.

Cordless screwdriver

Charging the battery

- Insert the plug of the charger (12) into the connection socket of the charger (3).
- Plug the charger (11) into the power supply.
Note: over the course of the full charge cycle (approximately 5 hours), the battery charge level indicator lights (7) will progressively illuminate from red to green, indicating a low to full charge. Before or during use, press the battery level test button (8) to assess the screwdriver's battery charge level.
The battery charge level LED indicator lights (7) illuminate red (battery requires urgent recharging), going from red/amber (medium charge) to green (fully charged). Lithium-ion cells often prefer small charges. Lithium-ion technology is lightweight and compact due to its higher capacity compared to other battery chemistries.
Lithium-ion cells have no "memory effect" and have an extended life cycle with exceptional discharge performance. Lithium-ion cells suffer a loss of capacity or thermal runaway if overcharged and will degrade if allowed to go into deep discharge, however, all of these situations are negated due to the complex circuitry built into this product. Charging should be performed in an environment with an ambient air temperature between 5Cº and 45Cº with the supplied transformer. To avoid overheating, do not cover the transformer.
Caution: if the cable is damaged or the protection device that does not automatically reset is activated due to short circuit/overload, the transformer must be discarded. A replacement of identical specification, design and application will be obtained.

Starting and stopping the screwdriver

This tool is controlled by a trigger switch.
- To start the cordless screwdriver, press the trigger switch (5).
When the trigger is released the cordless screwdriver will stop**.**

Forward / reverse selector

To change the direction of rotation of the bit holder (6), i.e. clockwise or counterclockwise:
Stop the screwdriver and press the

switch (2). When the direction switch is pushed to the left (see Fig. 1), the chuck will rotate clockwise. When the switch is pushed to the right (see Fig. 2), the chuck will rotate counterclockwise. Before use, check that the switch is in the required position. Do not change the direction of rotation until the bit holder comes to a complete stop. When the screwdriver is not in use, move the direction switch to the neutral position (the middle position) (see Fig. 2) to lock the trigger.

Bit installation

Insert the appropriate bit, suitable for the intended application, into the female hex bit holder (6).
Note: Will only accept 1/4" (6.35 mm) hex bits. To avoid slippage or damage to the screw head, match the screwdriver tip to the size and pattern of the head. Screwdriver tips are a consumable item. Replace a worn screwdriver tip to avoid damaging the screw head.

Automatic spindle lock

The cordless screwdriver is equipped with an automatic locking system. This feature will lock the bit holder when the trigger or switch is released. This will allow a nut or bolt to be tightened or loosened by turning the tool manually with the switch off. This is useful when higher torque is required.

Adjusting the handle

In addition to the general pistol grip function, the screwdriver also incorporates a rotating handle function that doubles its use as a general in-line screwdriver, useful for screwing in hard-to-reach areas. To change the handle position, press the handle release button (9) and rotate the handle 60° until it snaps into position.

LED work light

The cordless screwdriver comes with an LED work light (1) mounted just below the torque adjustment control ring. When the trigger is pulled, the work light will automatically turn on and turn off when the trigger is released.

Adjusting Torque

Note: To avoid damaging the tool or screws, be careful not to drive them too deeply into the workpiece. Release the trigger when you feel the clutch slipping.
The torque adjustment ring (4) adjusts the torque level (10+1 settings in total).
(i) For light work, use lower settings.
(ii) For heavy duty, use higher settings.

Proper setting for screwing

1.To start, set the ring (4) to the lowest position.
2. Tighten the first screw. If the screwdriver moves smoothly, continue with the next screw.
3. If the screwdriver clutch slips, increase the torque setting and tighten it again until the screwdriver tightens the screw without incident.

Maintenance and Service

Maintenance and Cleaning

- Before any work on the machine itself, pull the mains plug. - For safe and proper working, always keep the machine and ventilation slots clean.
If the replacement of the supply cord is necessary, this has to be done by authorized service agent in order to avoid a safety hazard.
If the machine should fail despite the care taken in manufacturing and testing procedures, repair should be carried out by an after-sales service centre for power tools.
In all correspondence and spare parts order, please always include the 10 digit article number given on the type plate of the machine.

After-sales Service and Customer Assistance

Our after-sales service responds to your questions concerning maintenance and repair of your product as well as spare parts. Our customer service representatives can answer your questions concerning possible applications and adjustment of products and accessories.

Garsaco Import S.L.
Pol. Ind. Moli d'En Llop.
C/Corts Valencianes 10.
12549. Betxí (CS) SPAIN
Email: info@garsaco.com
Tel. +34 964 623 022

Translation of the original instructions

Consignes de sécurité

⚠ Avertissements de sécurité généraux pour l'outil

⚠ **Avertissement. Lire tous les avertissements de sécurité et toutes les instructions.** Ne pas suivre les avertissements et instructions peut donner lieu à un choc électrique, un incendie et/ou une blessure sérieuse.

Conserver tous les avertissements et toutes les instructions pour pouvoir s'y reporter ultérieurement.

Le terme « outil » dans les avertissements fait référence à votre outil électrique alimenté par le secteur (avec cordon d'alimentation) ou votre outil fonctionnant sur batterie (sans cordon d'alimentation).

Sécurité de la zone de travail:

1. Conserver la zone de travail propre etbien éclairée. Les zones en désordre ou sombres sont propices aux accidents.
2. Ne pas faire fonctionner les outils électriques en atmosphère explosive, par exemple en présence de liquides inflammables, de gaz ou de poussières. Les outils électriques produisent des étincelles qui peuvent enflammer les poussières ou les fumées.
3. Maintenir les enfants et les personnes présentes à l'écart pendant l'utilisation de l'outil. Les distractions peuvent vous faire perdre le contrôle de l'outil.

Sécurité électrique:

1. Il faut que les fiches de l'outil électrique soient adaptées au socle. Ne jamais modifier la fiche de quelque façon que ce soit. Ne pas utiliser d'adaptateurs avec des outils à branchement de terre. Des fiches non modifiées et des socles adaptés réduiront le risque de choc électrique.
2. Eviter tout contact du corps avec des surfaces reliées à la terre telles que les tuyaux, les radiateurs, les cuisinières et les réfrigérateurs. Il existe un risque accrude choc électrique si votre corps est relié à la terre.
3. Ne pas exposer les outils à la pluie ou à des conditions humides. La pénétration d'eau à l'intérieur d'un outil augmentera le risque de choc électrique.
4. Ne pas maltraiter le cordon. Ne jamais utiliser le cordon pour porter, tirer ou débrancher l'outil. Maintenir le cordon à l'écart de la chaleur, du lubrifiant, des arêtes ou des parties en mouvement. Les cordons endommagés ou emmêlés augmentent le risque de choc électrique.
5. Lorsqu'on utilise un outil à l'extérieur, utiliser un prolongateur adapté à l'utilisation extérieure. L'utilisation d'un cordon adapté à l'utilisation extérieure réduit le risque de choc électrique.
6. Si l'usage d'un outil dans un emplacement humide est inévitable, utiliser une alimentation protégée par un dispositif à courant différentiel résiduel (RCD). L'usage d'un RCD réduit le risque de choc électrique.

Sécurité des personnes:

1. Rester vigilant, regarder ce que vous êtes en train de faire et faire preuve de bon sens dans votre utili-

sation de l'outil. Ne pas utiliser un outil lorsque vous êtes fatigué ou sous l'emprise de drogues, d'alcool ou de médicaments. Un moment d'inattention en cours d'utilisation d'un outil peut entraîner des blessures graves des personnes.
2. Utiliser un équipement de sécurité. Toujours porter une protection pour les yeux. Les équipements de sécurité tels que les masques contre les poussières, les chaussures de sécurité antidérapantes, les casques ou les protections acoustiques utilisés pour les conditions appropriées réduiront les blessures de personnes.
3. Eviter tout démarrage intempestif. S'assurer que l'interrupteur est en position arrêt avant de brancher l'outil au secteur et/ou au bloc de batteries, de le ramas ser ou de le porter. Porter les outils en ayant le doigt sur l'interrupteur ou brancher des outils dont l'interrupteur est en position marche est source d'accidents.
4. Retirer toute clé de réglage avant de mettre l'outil en marche. Une clé laissée fixée sur une partie tournante de l'outil peut donner lieu à des blessures de personnes.
5. Ne pas se précipiter. Garder une position et un équilibre adaptés à tout moment. Cela permet un meilleur contrôle de l'outil dans des situations inattendues.
6. S'habiller de manière adaptée. Ne pas porter de vêtements amples ou de bijoux. Garder les cheveux, les vêtements et les gants à distance des parties en mouvement. Des vêtements amples, des bijoux ou les cheveux longs peuvent être pris dans des parties en mouvement.
7. Si des dispositifs sont fournis pour le raccordement d'équipements pour l'extraction et la récupération des poussières, s'assurer qu'ils sont connectés et correctement utilisés. Utiliser des collecteurs de poussière peut réduire les risques dus aux poussières.

Utilisation et entretien de l'outil:

1. Ne pas forcer l'outil. Utiliser l'outil adapté à votre application. L'outil adapté réalisera mieux le travail et de manière plus sûre au régime pour lequel il a été construit.
2. Ne pas utiliser l'outil si l'interrupteur ne permet pas de passer de l'état de marche à arrêt et vice versa. Tout outil qui ne peut pas être commandé par l'interrupteur est dangereux et il faut le réparer.
3. Débrancher la fiche de la source d'alimentation en courant et/ou le bloc de batteries de l'outil avant tout réglage, changement d'accessoires ou avant de ranger l'outil. De telles mesures de sécurité préventives réduisent le risque de démarrage accidentel de l'outil.
4. Conserver les outils à l'arrêt hors de la portée des enfants et ne pas permettre à des personnes ne connaissant pas l'outil ou les présentes instructions de le faire fonctionner. Les outils sont dangereux entre les mains d'utilisateurs novices.
5. Observer la maintenance de l'outil. Vérifier qu'il n'y a pas de mauvais alignement ou de blocage des parties mobiles, des pièces cassées ou toute autre condition pouvant affecter le fonctionnement de l'outil. En cas de dommages, faire réparer l'outil avant de l'utiliser. De nombreux accidents sont dus à des outils mal entretenus.
6. Garder affûtés et propres les outils permettant de couper. Des outils destinés à couper correctement entretenus avec des pièces coupantes tranchantes sont moins susceptibles de bloquer et sont plus faciles à contrôler.
7. Utiliser l'outil, les accessoires et les lames etc., conformément à ces instructions, en tenant compte des conditions de travail et du travail à réaliser. L'utilisation de l'outil pour des opérations différentes de celles prévues pourrait

donner lieu à des situations dangereuses.

Maintenance et entretien:

Faire entretenir l'outil par un réparateur qualifié utilisant uniquement des piècesde rechange identiques. Cela assurera que la sécurité de l'outil est maintenue.

Règles de sécurité spécifiques

⚠ Avertissements de sécurité pour la perceuse

Utilisation et entretien des outils à piles:

1. Rechargez uniquement avec le chargeur spécifié par le fabricant. Un chargeur adapté à un type de batterie peut créer un risque d'incendie lorsqu'il est utilisé avec un autre type de batterie.un type de batterie peut créer un risque d'incendie lorsqu'il est utilisé avec un autre type de batterie.
2. N'utilisez les outils électriques qu'avec des blocs-batteries spécifiquement conçus à cet effet. L'utilisation de tout autre bloc-batterie peut créer un risque de blessure et d'incendie.
3. Lorsque le bloc-piles n'est pas utilisé, le tenir à l'écart d'autres objets métalliques, tels que trombones, pièces de monnaie, clés, clous, vis ou autres petits objets métalliques, susceptibles d'établir une connexion d'une borne à l'autre. La mise en court-circuit des bornes de la batterie peut provoquer des brûlures ou un incendie.
4. Dans des conditions difficiles, du liquide peut être éjecté de la batterie ; éviter tout contact. En cas de contact accidentel, rincer à l'eau. En cas de contact, rincer à l'eau. Si le liquide reste dans l'appareil, demander de l'aide médicale. Le liquide éjecté de la batterie peut provoquer des brûlures d'irritation.

Tournevis sans fil avertissements de sécurité

1. Utiliser la (les) poignée(s) auxiliaire(s), si elle(s) est (sont) fournie(s) avec l'outil. La perte de contrôle peut entraîner des blessures.
2. Tenir l'outil électrique par les surfaces de préhension isolées, lors d'une opération où l'accessoire de coupe risque d'entrer en contact avec des fils cachés. Si l'accessoire de coupe entre en contact avec un fil sous tension, les parties métalliques exposées de l'outil électrique peuvent être mises sous tension et l'opérateur risque de recevoir une décharge électrique.
3.Tenir l'outil électrique par les surfaces de préhension isolées, lors d'une opération où la fixation peut entrer en contact avec des câbles cachés. Les fixations entrant en contact avec un fil "sous tension" peuvent rendre les parties métalliques exposées de l'outil électrique "sous tension" et peuvent donner à l'opérateur un choc électrique.
4. Assurez-vous toujours d'avoir une assise solide. Assurez-vous que personne ne se trouve en dessous lorsque vous utilisez l'outil dans des endroits élevés.
5. Tenez l'outil fermement.
6. Ne pas approcher les mains des pièces en rotation.
7. Ne pas laisser l'outil en marche. N'utiliser l'outil que lorsqu'il est tenu à la main.
8. Ne touchez pas la mèche ou la pièce à usiner immédiatement après l'opération ; elles peuvent être extrêmement chaudes et vous brûler la peau.
9. Certains matériaux contiennent des produits chimiques qui peuvent être toxiques. Prendre des précautions pour éviter l'inhalation de poussières et le contact avec la peau. Respecter les données de sécurité du fournisseur du matériau.

Description de l'opération

Utilisation réglementaire

Cette visseuse sans fil est idéale pour les applications telles que l'assemblage de meubles plats. Elle est destinée à un usage domestique uniquement. Toute autre application est considérée comme un usage abusif.

Données techniques

Puissance: 60W
Vitesse à vide: 180min-1
Couple: 4Nm
Hexagone 1/4
Longueur totale: 170mm
Tension nominale: DC 4V
Type de batterie: Lithium-ion 1300mAh
Temps de charge: 1-2 heures
Ampères: 0.8A
Entrée: 100-240V
Hertz: 50/60Hz
Sortie: 5V

Informations sur le bruit et les vibrations

Bruit

Le niveau de bruit typique pondéré A est déterminé selon la norme EN62841-2-2 :
Niveau de pression acoustique (LpA) : 64 dB(A) Incertitude (K) : 3 dB(A)
Le niveau de bruit pendant le fonctionnement peut dépasser 80 dB(A).

Vibrations

Valeur vibratoire totale (somme vectorielle triaxiale) déterminée selon la norme EN 62841-2-2:
Mode opératoire : vissage dans le bois
Émission de vibrations (ah,D): 1,8 m/S2
Incertitude (K) : 1,5 m/S2

Note: La valeur déclarée d'émission de vibrations a été mesurée selon la méthode d'essai normalisée et peut être utilisée pour comparer un outil à un autre.
Note: La valeur déclarée d'émission de vibrations peut également être utilisée.

⚠

AVERTISSEMENT : L'émission de vibrations pendant l'utilisation réelle de l'outil électrique peut différer de la valeur d'émission indiquée en fonction de la façon dont l'outil est utilisé.

AVERTISSEMENT : Veillez à identifier les mesures de sécurité destinées à protéger l'opérateur qui sont basées sur une estimation de l'exposition dans les conditions réelles d'utilisation (en tenant compte de toutes les parties du cycle de fonctionnement, telles que les moments où l'outil est éteint et où il est inactif, ainsi que le temps d'activation).

Déclaration de conformité CE

Nous déclarons sous notre responsabilité que le produit décrit sous la rubrique "Données techniques" est conforme aux normes ou documents normatifs suivants:

2006/42/EC	EN62841-1
2014/30/EU	EN62841-2-2
2011/65/EU	EN55014-1
	EN55014-2
	EN60335-1
	EN60335-2-29
	EN62233
	ENIEC 63000

Symbole	Description
V	Volts
Hz	Hertz
A	Ampères
W	Watts
Min.	Minutes
⎓ o DC	Courant continu
~ o AC	Courant alterné
≂ o AC/DC	Courant alterné / continu
⏚	Classe d'isolement I
⧈	Classe d'isolement II
rpm/min.	Tours ou coups ou coups para minute
BPM	Coups par minute
SPM	Coups par minute
IPM	Impact par minute
sfpm	Pieds de surface par minute
n	Vitesse nominale
n_0	Pas de vitesse de chargement
⚠	Avertissement de sécurité
	Lire tous les avertissements et indications.

Le non-respect des avertissements et instructions indiqués ci-après peut entraîner un choc électrique, un incendie et/ou de graves blessures sur les personnes.

Connexion à l'alimentation électrique

Assurez-vous que les informations relatives à l'alimentation électrique figurant sur la plaque signalétique de l'appareil sont compatibles avec l'alimentation électrique à laquelle il doit être raccordé. Cet appareil est de classe II* et est conçu pour être branché sur une alimentation électrique correspondant à celle indiquée sur la plaque signalétique et compatible avec la prise installée. Si une rallonge est nécessaire, utilisez une rallonge approuvée et compatible avec cet appareil. Suivez toutes les instructions fournies avec la rallonge.
*** Double isolation:** ce produit ne nécessite pas de mise à la terre, car une isolation supplémentaire est appliquée à l'isolation de base pour protéger contre les chocs électriques en cas de défaillance de l'isolation de base.

Fiche technique des matériaux lithium-ion

1) En tant que substance dans des conditions normales d'utilisation, elle n'est pas considérée comme présentant un risque pour la santé. En cas de déversement accidentel, des mesures doivent être prises pour éviter la propagation.
Ne pas contaminer les rivières, les cours d'eau ou les égouts.
Composition de lithium manganèse, lithium cobalt et sel de lithium en tant qu'électrolyte à solvant organique (liquide non aqueux).
2. Décomposition dangereuse : aucune dans les conditions normales d'utilisation. En cas de rupture de la cellule, du fluorure d'hydrogène et du monoxyde de carbone peuvent être libérés.

Tournevis sans fil

Chargement de la batterie

- Insérer la fiche du chargeur (12) dans la prise de connexion du chargeur (3).

- Branchez le chargeur (11) sur l'alimentation électrique.
Note: au cours d'un cycle de charge complet (environ 5 heures), les voyants de niveau de charge de la batterie (7) s'allument progressivement du rouge au vert, indiquant une charge faible à complète. Avant ou pendant l'utilisation, appuyez sur le bouton de test du niveau de charge de la batterie (8) pour évaluer le niveau de charge de la batterie du tournevis.
Les témoins lumineux (7) du niveau de charge de la batterie s'allument en rouge (la batterie doit être rechargée d'urgence), passent du rouge/ambre (charge moyenne) au vert (charge complète). Les cellules au lithium-ion préfèrent souvent les petites charges. La technologie lithium-ion est légère et compacte en raison de sa capacité plus élevée que celle des piles au lithium-ion. con otras químicas de baterías.
Les cellules lithium-ion n'ont pas d'"effet mémoire" et ont une longue durée de vie avec des performances de décharge exceptionnelles. Les cellules lithium-ion subissent une perte de capacité ou un emballement thermique si elles sont surchargées et se dégradent si on les laisse se décharger profondément, mais toutes ces situations sont annulées grâce au circuit complexe intégré dans ce produit. La charge doit être effectuée dans un environnement où la température de l'air ambiant se situe entre 5 °C et 45 °C, avec le transformateur fourni. Pour éviter toute surchauffe, ne couvrez pas le transformateur.
Attention: si le câble est endommagé ou si le dispositif de protection à réarmement automatique se déclenche en raison d'un court-circuit ou d'une surcharge, le transformateur doit être mis au rebut. Il sera remplacé par un transformateur de spécifications, de conception et d'application identiques.

Démarrage et arrêt du tournevis

Cet outil est commandé par un interrupteur à gâchette.
- Pour démarrer la visseuse sans fil, appuyez sur l'interrupteur à gâchette (5).
Lorsque la gâchette est relâchée, la visseuse sans fil s'arrête.

Sélecteur de marche avant/arrière

Pour changer le sens de rotation du porte-embout (6), c'est-à-dire dans le sens des aiguilles d'une montre ou dans le sens inverse: Arrêtez le tournevis et appuyez sur le commutateur (2). Lorsque l'interrupteur est poussé vers la gauche (voir Fig. 1), le mandrin tourne dans le sens des aiguilles d'une montre. Lorsque l'interrupteur est poussé vers la droite (voir Fig. 2), le porte-embout tourne dans le sens inverse des aiguilles d'une montre. Avant toute utilisation, vérifiez que l'interrupteur est dans la position requise. Ne changez pas le sens de rotation avant que le porte-embout ne s'arrête complètement.
Lorsque le tournevis n'est pas utilisé, placez le commutateur de direction en position neutre (position médiane) (voir Fig. 2) pour bloquer la gâchette.

Installation de l'embout

Insérer l'embout approprié, adapté à l'application prévue, dans le porte-embout hexagonal femelle (6).
Note: N'accepte que les embouts hexagonaux de 6,35 mm (1/4"). Pour éviter de glisser ou d'endommager la tête de la vis, adapter l'embout du tournevis à la taille et au motif de la tête. Les embouts de tournevis sont des articles consommables. Remplacez un embout de tournevis usé pour éviter d'endommager la tête de la vis.

Verrouillage automatique de la broche

Le tournevis sans fil est équipé d'un système de verrouillage automatique. Ce dispositif bloque le porte-embout dans une position lorsque l'interrupteur à gâchette est relâché. Cela vous permet de serrer ou de desserrer un écrou ou une vis en faisant tourner l'outil

à la main lorsque l'interrupteur est éteint. Cette fonction est pratique lorsqu'un couple de rotation plus élevé est nécessaire.

Réglage de la position de la poignée

En plus de la fonction générale de la poignée pistolet, le tournevis est également doté d'une fonction de préhension par rotation qui double son utilisation en tant que tournevis général en ligne, utile pour visser dans des endroits difficiles d'accès. Pour changer la position de la poignée, appuyez sur le bouton de déverrouillage de la poignée (9) et tournez la poignée de 60° jusqu'à ce qu'elle s'enclenche en position.

Éclairage de travail led

Le tournevis sans fil est équipé d'une lampe de travail à LED(1) montée juste en dessous de la bague de réglage du couple. Cette lampe éclaire l'élément de fixation que le tournevis est en train de retirer ou d'installer. Lorsque vous appuyez sur la gâchette, la lampe de travail s'allume automatiquement et s'éteint lorsque vous relâchez la gâchette.

Opération de réglage du couple

Note: pour éviter d'endommager l'outil ou les vis, veillez à ne pas visser trop profondément dans la pièceLâchez la gâchette lorsque vous sentez que l'embrayage patine. La bague de réglage du couple(4) ajuste le niveau de couple (10+1 réglages au total) Pour les travaux légers, utilisez les réglages les plus bas.Pour les travaux lourds, utilisez les réglages les plus élevés. Réglage approprié pour l'enfoncement des visRéglez la bague (4) sur le réglage le plus bas pour commencer.Essayez de serrer la première vis.Si le tournevis s'enfonce sans problème, passez à la vis suivante.Si l'embrayage du tournevis patine, augmentez le réglage du couple et réessayez jusqu'à ce que le tournevis s'enfonce dans la vis sans incident.

Entretien et service après-vente

Nettoyage et entretien

Avant d'effectuer des travaux sur l'outil électroportatif, retirez la fiche de la prisede courant.

Tenez toujours propres l'outil électroportatif ainsi que les ouïes de ventilation afin d'obtenir un travail impeccable et sûr.

Dans le cas où un remplacement de la fiche de raccordement s'avère nécessaire, ceci ne doit être effectué que par Bosch ou une station de Service Après-Vente agréée pour outillage.
Si, malgré tous les soins apportés à la fabrication et au contrôle de l'appareil, celui-ci présentait un défaut, la réparation ne doit être confiée qu'à une station de Service Après-Vente agréée pour outillage.
Pour toute demande de renseignement ou commande de pièces de rechange, précisez-nous impérativement le numéro d'article à dix chiffres de l'outil électroportatif indiqué sur la plaque signalétique.

Service après-vente et assistance des clients

Notre Service Après-Vente répond à vos questions concernant la réparation et l'entretien de votre produit et les pièces de rechange.
Les conseillers techniques Bosch sont à votre disposition pour répondre à vos questions concernant l'achat, l'utilisation et le réglage de vos produits et de leurs accessoires.

Garsaco Import S.L.
Pol. Ind. Moli d'En Llop.
C/Corts Valencianes 10.
12549. Betxí (CS) SPAIN
Email: info@garsaco.com
Tel. +34 964 623 022

Tradução das instruções originais

Avisos de segurança

⚠ Indicações gerais de advertência para ferramentas eléctricas

⚠ **ATENÇÃO! Devem ser lidas todas as indicações de advertência e todas as instruções.** O desrespeito das advertências e instruções apresentadas abaixo pode causar choque eléctrico, incêndio e/ou graves lesões.

Guarde bem todas as advertências e instruções para futura referência.

O termo “Ferramenta eléctrica” utilizado a seguir nas indicações de advertência, refere-se a ferramentas eléctricas operadas com corrente de rede (com cabo de rede) e a ferramentas eléctricas operadas com acumulador (sem cabo de rede).

Segurança da área de trabalho:

1. Mantenha a sua área de trabalho sempre limpa e bem iluminada. Desordem ou áreas de trabalho insuficientemente iluminadas podem levar a acidentes.
2. Não trabalhar com a ferramenta eléctrica em áreas com risco de explosão, nas quais se encontrem líquidos, gases ou pós inflamáveis. Ferramentas eléctricas produzem faíscas, que podem inflamar pós ou vapores.
3. Manter crianças e outras pessoas afastadas da ferramenta eléctrica durante a utilização. No caso de distracção é possível que perca o controlo sobre o aparelho.

Segurança eléctrica:

1. A ficha de conexão da ferramenta eléctrica deve caber na tomada. A ficha não deve ser modificada de maneira alguma. Não utilizar uma ficha de adaptação junto com ferramentas eléctricas protegidas por ligação à terra. Fichas não modificadas e tomadas apropriadas reduzem o risco de um choque eléctrico.
2. Evitar que o corpo possa entrar em contacto com superfícies ligadas à terra, como tubos, aquecimentos, fogões e frigoríficos. Há um risco elevado devido a choque eléctrico, se o corpo estiver ligado à terra.
3. Manter o aparelho afastado de chuva ou humidade. A infiltração de água numa ferramenta eléctrica aumenta o risco de choque eléctrico.
4. Não deverá utilizar o cabo para outras finalidades. Jamais utilizar o cabo para transportar a ferramenta eléctrica, para pendurá-la, nem para puxar a ficha da tomada. Manter o cabo afastado de calor, óleo, cantos afiados ou partes do aparelho em movimento. Cabos danificados ou emaranhados aumentam o risco de um choque eléctrico.
5. Se trabalhar com uma ferramenta eléctrica ao ar livre, só deverá utilizar cabos de extensão apropriados para áreas exteriores. A utilização de um cabo de extensão apropriado para áreas exteriores reduz o risco de um choque eléctrico.
6. Se não for possível evitar o funcionamento da ferramenta eléctrica em áreas húmidas, deverá ser utilizado um disjuntor de corrente de avaria. A utilização de um disjuntor de corrente de avaria reduz o risco de um choque eléctrico.

Segurança de pessoas:

1. Esteja atento, observe o que está a fazer e tenha prudência ao trabalhar com a ferramenta eléctrica. Não utilizar uma ferramenta eléctrica quando estiver fatigado ou sob a influência de drogas, álcool ou medicamentos. Um momento de descuido ao utilizar a ferramenta eléctrica, pode levar a lesões graves.
2. Utilizar equipamento de protecção pessoal e sempre óculos de protecção. A utilização de equipamento de protecção pessoal, como máscara de protecção contra pó, sapatos de segurança antiderrapantes, capacete de segurança ou protecção auricular, de acordo com o tipo e aplicação da ferramenta eléctrica, reduz o risco de lesões.
3. Evitar uma colocação em funcionamento involuntária. Assegure-se de que a ferramenta eléctrica esteja desligada, antes de conectá-la à alimentação de rede e/ou ao acumulador, antes de levantá-la ou de transportá-la. Se tiver o dedo no interruptor ao transportar a ferramenta eléctrica ou se o aparelho for conectado à alimentação de rede enquanto estiver ligado, poderão ocorrer acidentes.
4. Remover ferramentas de ajuste ou chaves de boca antes de ligar a ferramenta eléctrica. Uma ferramenta ou chave que se encontre numa parte do aparelho em movimento pode levar a lesões.
5. Evite uma posição anormal. Mantenha uma posição firme e mantenha sempre o equilíbrio. Desta forma é mais fácil controlar a ferramenta eléctrica em situações inesperadas.
6. Usar roupa apropriada. Não usar roupa larga nem jóias. Mantenha os cabelos, roupas e luvas afastadas de partes em movimento. Roupas frouxas, cabelos longos ou jóias podem ser agarrados por peças em movimento.
7. Se for possível montar dispositivos de aspiração ou de recolha, assegure-se de que estejam conectados e utilizados correctamente. A utilização de uma aspiração de pó pode reduzir o perigo devido ao pó**.**

Utilização e manuseio cuidados de ferramentas eléctricas:

1. Não sobrecarregue o aparelho. Utilize a ferramenta eléctrica apropriada para o seu trabalho. É melhor e mais seguro trabalhar com a ferramenta eléctrica apropriada na área de potência indicada.
2. Não utilizar uma ferramenta eléctrica com um interruptor defeituoso. Uma ferramenta eléctrica que não pode mais ser ligada nem desligada, é perigosa e deve ser reparada**.**
3. Puxar a ficha da tomada e/ou remover o acumulador antes de executar ajustes no aparelho, de substituir acessórios ou de guardar o aparelho. Esta medida de segurança evita o arranque involuntário da ferramenta eléctrica.
4. Guardar ferramentas eléctricas não utilizadas fora do alcance de crianças. Não permita que pessoas que não estejam familiarizadas com o aparelho ou que não tenham lido estas instruções, utilizem o aparelho. Ferramentas eléctricas são perigosas se forem utilizadas por pessoas inesperientes.
5. Tratar a ferramenta eléctrica com cuidado. Controlar se as partes móveis do aparelho funcionam perfeitamente e não emperram, e se há peças quebradas ou danificadas que possam prejudicar o funcionamento da ferramenta eléctrica. Permitir que peças danificadas sejam reparadas antes da utilização. Muitos acidentes têm como causa, a manutenção insuficiente de ferramentas eléctricas.
6. Manter as ferramentas de corte afiadas e limpas. Ferramentas de corte cuidadosamente tratadas e com cantos de corte afiados emperram com menos frequência e podem ser conduzidas com

maior facilidade.
7. Utilizar a ferramenta eléctrica, acessórios, ferramentas de aplicação, etc. conforme estas instruções. Considerar as condições de trabalho e a tarefa a ser executada. A utilização de ferramentas eléctricas para outras tarefas a não ser as aplicações previstas, pode levar a situações perigosas.

Serviço:

Só permita que o seu aparelho seja reparado por pessoal especializado e qualificado e só com peças de reposição originais. Desta forma é assegurado o funcionamento seguro do aparelho.

Regulamentos de segurança específicos

⚠ Indicações de segurança para berbequins

Utilização e cuidados a ter com as ferramentas alimentadas por bateria:

1. Recarregue apenas com o carregador especificado pelo fabricante. Um carregador que seja adequado para um tipo de bateria pode criar um risco de incêndio quando utilizado com outra bateria.
2. Utilize ferramentas eléctricas apenas com conjuntos de baterias especificamente concebidos para o efeito. A utilização de quaisquer outras baterias pode criar um risco de ferimentos e de incêndio.
3. Quando a bateria não estiver a ser utilizada, mantenha-a afastada de outros objectos metálicos, como clipes, moedas, chaves, pregos, parafusos ou outros pequenos objectos metálicos, que possam fazer uma ligação de um terminal a outro. Um curto-circuito entre os terminais da bateria pode provocar queimaduras ou um incêndio.
4. em condições adversas, o líquido pode ser ejectado da bateria; evite o contacto. Se ocorrer um contacto acidental, lave com água. Se o líquido con- tactar, procure adicionalmente ajuda médica. O líquido ejectado da bateria pode provocar irritações ou queimaduras.

Avisos de segurança da aparafusadora sem fios

1. Utilize o(s) punho(s) auxiliar(es), se fornecido(s) com a ferramenta. A perda de controlo pode causar ferimentos pessoais.
2. Segure a ferramenta eléctrica pelas superfícies de aperto isoladas, quando executar uma operação em que o acessório de corte possa entrar em contacto com cabos eléctricos ocultos. O contacto do acessório de corte com um fio sob tensão pode colocar as partes metálicas expostas da ferramenta eléctrica sob tensão e provocar um choque elétrico no operador.
3. Segure a ferramenta eléctrica pelas superfícies de aperto isoladas, quando executar uma operação em que o fixador possa entrar em contacto com cabos eléctricos ocultos. O contacto de fixadores com um fio “sob tensão” pode fazer com que as partes metálicas expostas da ferramenta eléctrica fiquem “sob tensão” e podem provocar um choque elétrico no operador.
4.Certifique-se sempre de que tem um pé firme. Certifique-se de que não está ninguém por baixo quando utilizar a ferramenta em locais altos.
5.Segure a ferramenta com firmeza.
6.Mantenha as mãos afastadas das peças em rotação.
7.Não deixe a ferramenta a trabalhar. Utilize a ferramenta apenas com a mão.
8.Não toque na broca ou na peça de trabalho imediatamente após a operação; elas podem estar extremamente quentes e podem queimar a sua pele.
9.Alguns materiais contêm químicos que podem ser tóxicos. Tenha cuidado para evitar a

inalação de poeiras e o contacto com a pele. Siga os dados de segurança do fornecedor do material.

Descrição da operação

Utilização regulamentar

Esta aparafusadora sem fios é ideal para aplicações como a montagem de móveis planos. Destina-se apenas a uso doméstico. Qualquer outra aplicação é considerada uma utilização incorrecta.

Dados técnicos

Potência: 60W
Velocidade sem carga: 180min-1
Binário: 4Nm
Hexágono de 1/4”
Comprimento total: 170mm
Tensão nominal: DC 4V
Tipo de bateria: lão de lítio
1300mAh
Tempo de carregamento: 1-2 horas
Amperes: 0.8A
Entrada: 100-240V
Hertz: 50/60Hz
Saída: 5V

Informações sobre ruído e vibrações

Ruído

O nível de ruído típico ponderado A é determinado de acordo com a norma EN62841-2-2:
Nível de pressão sonora (LpA): 64 dB(A)
Incerteza (K): 3 dB(A).
O nível de ruído durante o funcionamento pode exceder 80dB(A).

Vibrações

O valor total de vibração (soma vetorial triaxial) determinado de acordo com a norma EN 62841-2-2: Modo de funcionamento: aparafusamento em madeira Emissão de vibrações (ah,D): 1,8 m/S2 Incerteza (K): 1,5 m/S2.

Nota: O valor declarado de emissão de vibrações foi medido de acordo com o método de ensaio padrão e pode ser utilizado para comparar uma ferramenta com outra.
Nota: O valor declarado de emissão de vibrações também pode ser utilizado.

⚠

AVISO: A emissão de vibrações durante a utilização efectiva da ferramenta eléctrica pode diferir do valor de emissão declarado, dependendo da forma como a ferramenta é utilizada.

AVISO: Certifique-se de que identifica as medidas de segurança para proteger o operador que se baseiam numa estimativa da exposição em condições reais de utilização (tendo em conta todas as partes do ciclo de funcionamento, tais como os períodos em que a ferramenta está desligada e em que está inativa, bem como o tempo de ativação).

Declaração de conformidade CE

Declaramos, sob a nossa responsabilidade, que o produto descrito em “Dados técnicos” está em conformidade com as seguintes normas ou documentos normativos:

2006/42/EC	EN62841-1
2014/30/EU	EN62841-2-2
2011/65/EU	EN55014-1
	EN55014-2
	EN60335-1
	EN60335-2-29
	EN62233
	ENIEC 63000

Símbolo	Descrição
V	Volts
Hz	Hertz
A	Amperes
W	Watts
Min.	Minutos
⎓ o DC	Corriente continua
~ o AC	Corriente alterna
≂ o AC/DC	Corriente alterna / continua
⏚	Classe isolamento I
⧈	Classe isolamento II
rpm/min.	Revoluções ou carreiras ou golpes por minuto
BPM	Golpes por minuto
SPM	Carreiras por minuto
IPM	Impacto por minuto
sfpm	Tortas de superfície por minuto
n	Velocidade nominal
n_0	Velocidade sem carga
⚠	Advertência de segurança
	Devem ser lidas todas as indicações de advertência e todas as instruções

O desrespeito das advertências e instruções apresentadas abaixo pode causar choque eléctrico, incêndio e/ou graves lesões.

Ligação à alimentação eléctrica

Assegurar-se de que as informações relativas à alimentação eléctrica que figuram na placa de características do aparelho são compatíveis com a alimentação eléctrica à qual este vai ser ligado. Este aparelho é da classe II* e foi concebido para ser ligado a uma fonte de alimentação correspondente à indicada na placa de características e compatível com a ficha instalada. Se for necessário um cabo de extensão, utilize um cabo aprovado e compatível com este aparelho. Siga todas as instruções fornecidas com o cabo de extensão.

*** Isolamento duplo:** Este produto não necessita de ligação à terra, uma vez que é aplicado um isolamento adicional ao isolamento de base para proteger contra choques eléctricos em caso de falha do isolamento de base.

Ficha de dados do material de iões de lítio

1) Como substância em condições normais de utilização, não é considerada perigosa para a saúde. Em caso de libertação acidental, devem ser tomadas medidas para evitar a propagação.

Não contaminar rios, cursos de água ou esgotos.

Composição de manganês de lítio, cobalto de lítio e sal de lítio como eletrólito de solvente orgânico (líquido não aquoso).

2. Decomposição perigosa: nenhuma em condições normais de funcionamento.
Em caso de rutura da célula, podem ser libertados fluoreto de hidrogénio e monóxido de carbono.

Aparafusadora sem fios

Carregar a bateria

- Introduzir a ficha do carregador (12) na

tomada do carregador (3).

- Ligar o carregador (11) à rede eléctrica.
Nota: durante o ciclo de carga completo (cerca de 5 horas), as luzes indicadoras do nível de carga da bateria (7) acendem-se progressivamente de vermelho para verde, indicando uma carga fraca a completa.
Antes ou durante a utilização, prima o botão de teste do nível da bateria (8) para avaliar o nível de carga da bateria da aparafusadora.
As luzes LED indicadoras do nível de carga da bateria (7) acendem-se a vermelho (a bateria necessita de ser recarregada com urgência), passando de vermelho/âmbar (carga média) para verde (totalmente carregada). As células de iões de lítio preferem frequentemente cargas pequenas. A tecnologia de iões de lítio é leve e compacta devido à sua maior capacidade em comparação com outras químicas de baterias.
As células de iões de lítio não têm "efeito de memória" e têm um ciclo de vida longo com um desempenho de descarga excecional.
As células de iões de lítio sofrem uma perda de capacidade ou fuga térmica se forem sobrecarregadas e degradam-se se forem descarregadas em profundidade.
No entanto, todas estas situações são anuladas devido aos complexos circuitos integrados neste produto. O carregamento deve ser efectuado num ambiente com uma temperatura do ar ambiente entre 5Cº e 45Cº com o transformador fornecido. Para evitar o sobreaquecimento, não cobrir o transformador.
Atenção: Se o cabo estiver danificado ou se o dispositivo de proteção anti-retorno for acionado devido a um curto-circuito/sobrecarga, o transformador deve ser eliminado. Será obtido um substituto de especificação, projeto e aplicação idênticos.

Ligar e desligar a aparafusadora

Esta ferramenta é controlada por um interrutor de gatilho.
- Para ligar a aparafusadora sem fios, prima o interrutor de gatilho (5).
Quando se solta o gatilho, a aparafusadora sem fios pára.

Direção de rotação para a frente/ para trás

Para alterar o sentido de rotação do porta-bits (6), ou seja, no sentido dos ponteiros do relógio ou no sentido contrário:
Parar a aparafusadora e premir o interrutor (2). Quando o interrutor de direção é empurrado para a esquerda (ver Fig. 1), o mandril roda no sentido dos ponteiros do relógio. Quando o interrutor é premido para a direita (ver Fig. 2), o porta-bits roda no sentido contrário ao dos ponteiros do relógio.
Antes da utilização, verifique se o interrutor está na posição pretendida. Não altere o sentido de rotação até que o porta-bits pare completamente.
Quando a aparafusadora não estiver a ser utilizada, coloque o interrutor de direção na posição neutra (a posição intermédia) (ver Fig. 2) para bloquear o gatilho.

Instalação das brocas

Insira a broca apropriada, adequada para a aplicação pretendida, no suporte de brocas hexagonais fêmea (6).
Nota: Só aceita bits hexagonais de 1/4" (6,35 mm). Para evitar o deslizamento ou danos na cabeça do parafuso, faça corresponder a ponta da chave de fendas ao tamanho e padrão da cabeça. As pontas da chave de fendas são um artigo consumível. Substitua uma ponta de chave de fendas gasta para evitar danificar a cabeça do parafuso

Bloqueio automático do veio

A aparafusadora sem fios está equipada com um sistema de bloqueio automático do veio. Este dispositivo bloqueia o suporte da broca na sua posição quando o interrutor de disparo é libertado. Isto torna possível

apertar ou desapertar uma porca ou parafuso rodando a ferramenta à mão quando o interrutor está desligado. Esta função é útil quando é necessário um binário mais elevado.

Ajuste da posição do punho

Para além da função geral do punho de pistola, a aparafusadora também tem uma função de punho rotativo que duplica a sua utilização como aparafusadora em linha geral, útil para aparafusar em locais de difícil acesso. Para alterar a posição do punho, premir o botão de libertação do punho (9) e rodar o punho 60° até encaixar no lugar.

Luz de trabalho LED

A aparafusadora sem fios está equipada com uma luz de trabalho LED(1) montada logo abaixo do anel de ajuste do binário. Esta luz ilumina o elemento de fixação que a aparafusadora está a remover ou a instalar. Quando o gatilho é premido, a luz de trabalho acende-se automaticamente e apaga-se quando o gatilho é solto.

Operação do ajuste do binário

Nota: para evitar danificar a ferramenta ou os parafusos, tenha cuidado para não aparafusar demasiado fundo na peça de trabalho. Solte o gatilho quando sentir que a embraiagem está a escorregar. O anel de regulação do binário (4) regula o nível de binário (10+1 regulações no total). Ajuste correto para apertar parafusosPara começar, coloque o anel (4) no ajuste mais baixo. Tente apertar o primeiro parafuso.Se a chave de fendas entrar sem problemas, passe ao parafuso seguinte.Se a embraiagem da chave de fendas deslizar, aumente o ajuste do binário e tente novamente até a chave de fendas entrar no parafuso sem incidentes.

Manutenção e serviço

Manutenção e limpeza

- Antes de todos trabalhos na ferramenta eléctrica deverá puxar a ficha de rede da tomada.

- Manter a ferramenta eléctrica e as aberturas de ventilação sempre limpas, para trabalhar bem e de forma segura.

Se for necessário substituir o cabo de conexão, isto deverá ser realizado pela Bosch ou por uma oficina de serviço pósvenda autorizada para todas as ferramentas eléctricas para evitar riscos de segurança.
Se a ferramenta eléctrica falhar apesar de cuidadosos processos de fabricação e de teste, a reparação deverá ser executada por uma oficina de serviço autorizada para ferramentas eléctricas. Para todas as questões e encomendas de peças sobressalentes é imprescindível indicar o número de produto de 10 dígitos como consta na placa de características da ferramenta eléctrica.

Serviço pósvenda e asistência cliente

Oserviço pós-venda responde às suas perguntas a respeito de serviços de reparação e de manutenção do seu produto, assim como das peças sobressalentes.
A nossa equipa de consultores esclarece com prazer todas as suas dúvidas a respeito da compra, aplicação e ajuste dos produtos e acessórios

Garsaco Import S.L.
Pol. Ind. Moli d'En Llop.
C/Corts Valencianes 10.
12549. Betxí (CS) SPAIN
Email: info@garsaco.com
Tel. +34 964 623 022

ELIMINACIÓN CORRECTA DEL PRODUCTO.
Esta marca indica que este producto no debe eliminarse junto con otros residuos domésticos en toda la UE.

Para evitar los posibles daños al medio ambiente o a la salud humana que representa la eliminación incontrolada de residuos, reciclar correctamente para promover la reutilización sostenible de recursos materiales. Para devolver su dispositivo usado, utilice los sistemas de devolución y recogida o póngase en contacto con el establecimiento donde se adquirió el producto. Ellos pueden recoger este producto para el reciclaje seguro ambiental. cto de calidad. Utilizar cuidadosamente y de acuerdo con las instrucciones que figuran a continuación. Por favor leer y guardar estas instrucciones para futura referencia.

CORRECTE ÉLIMINATION DU PRODUIT.
Esta marca indica que este produto não deve ser removido em conjunto com outros residuos domésticos en toda a UE.

Le produit ne doit pas être jeté avec les autres déchets ménagers habituels. Afin d'éviter toute atteinte à l'environnement ou à la santé humaine pour cause d'élimination incontrôlée des déchets, recycler de façon responsable afin de promouvoir la réutilisation durable des ressources matérielles. Pour vous débarrasser de votre appareil, utiliser les systèmes de reprise ou de collecte ou bien prenez contact avec le magasin où le produit a été acheté. Ils peuvent reprendre le produit afin de garantir un recyclage sûr.

CORRECT DISPOSAL OF THIS PRODUCT.
This marking indicates that this product should not be disposed with other household wastes throughout the EU.

To prevent possible harm to the environment or human health from uncontrolled waste disposal, recycle it responsibly to promote the sustainable reuse of material resources. To return your used device, please use the return and collection systems or contact the retailer where the product was purchased. They can take this product for environmental safe recycling.

REMOÇÃO CORRETA DO PRODUTO
Esta marca indica que este produto não deve ser removido em conjunto com outros residuos domésticos en toda a UE.

Para evitar possíveis danos a nivel ambiental ou de saúde humana que represente a eliminação descontrolada de resíduos, deve reciclar adequadamente para promover a reutilização sustentável dos recursos materiais. Para ter o seu dispositivo usado, use os sistemas do retorno ou contacte o estabelecimento onde o produto foi adquirido. Eles conseguem por este produto para a reciclagem ambiental segura.

Notas / Note / Notes / Notas

Notas / Note / Notes / Notas

Notas / Note / Notes / Notas

Garantía / Warranty / Garantie / Garantia

ES. Este producto tiene una garantía de 3 años desde la fecha de venta, declinando toda responsabilidad por defectuoso o roturas, originadas por mal uso. Para que esta garantía sea válida, es imprescindible presentar esta tarjeta así como el ticket o la factura de compra.

EN. This product has a 3-year warranty from the date of sale, declining all responsibility for defects or breakages caused by misuse. For this guarantee to be valid, it is essential to present this card as well as the purchase receipt or invoice.

FR. Ce produit bénéficie d'une garantie de 3 ans à compter de la date de vente, déclinant toute responsabilité en cas de défauts ou de casse causés par une mauvaise utilisation. Pour que cette garantie soit valable, il est indispensable de présenter cette carte ainsi que le ticket de caisse ou la facture d'achat.

PT. Este produto tem garantia de 3 anos a partir da data de venda, declinando qualquer responsabilidade por defeitos ou quebras causadas por uso indevido. Para que esta garantia seja válida é imprescindível a apresentação deste cartão bem como do recibo ou fatura de compra.

Nombre y dirección del Comprador

Name and address of the purchaser
Nom et adresse de l'acheteur
Nome e endereço do comprador

Nombre y dirección del Vendedor
Sello del establecimiento

Name and Postal address. Stamp of establishment
Nom et adresse postale. Cachet de l'établissement
Nome e endereço do fornecedor. Selo de estabelecimento

Fabricado en China / Made in China / Fabriqué en Chine / Feito na china

Importado por / Imported by / Importé par / Importado
Garsaco Import S.L. / www.hantums.com
C/Corts Valencianes 10. 12549 Betxí (CS) SPAIN. B-12524773

Think, Design, Build!